HUAWEI eKit

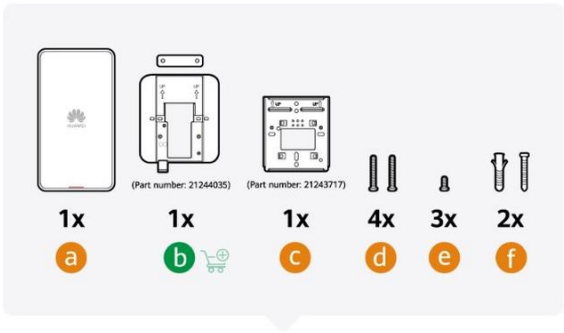

1

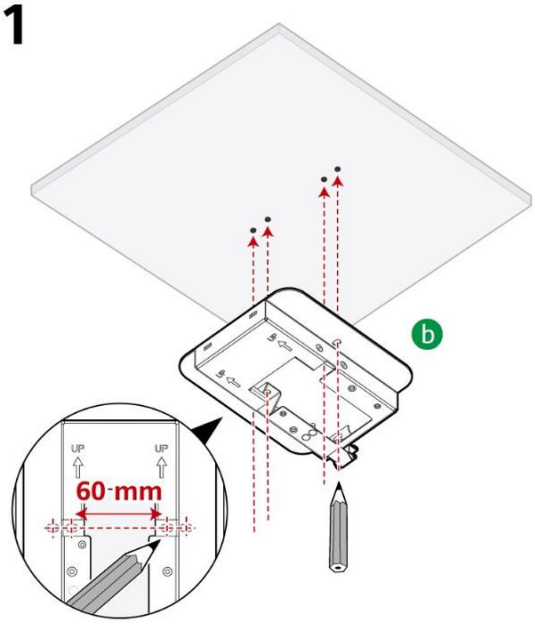

HUAWEI eKit

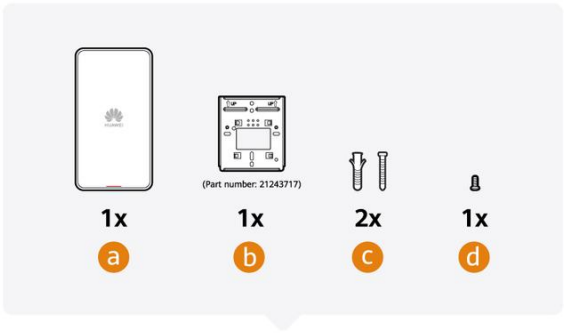

1

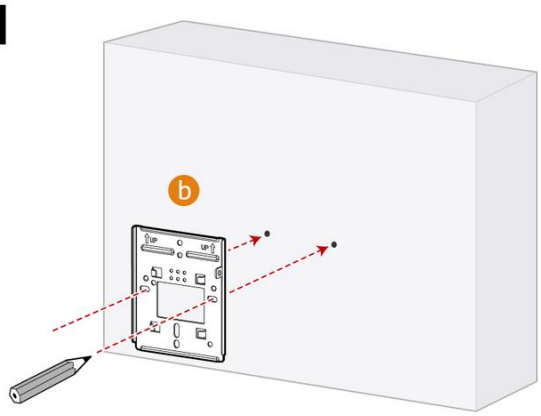

2

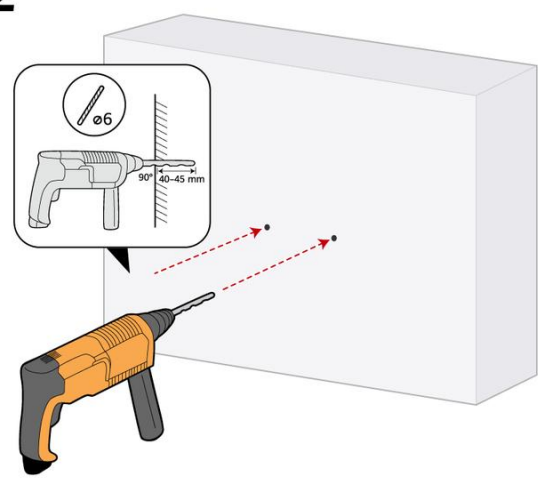

2

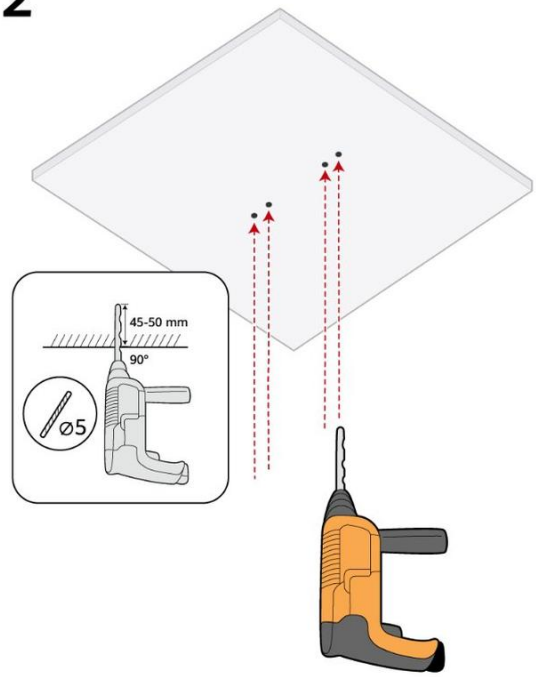

3

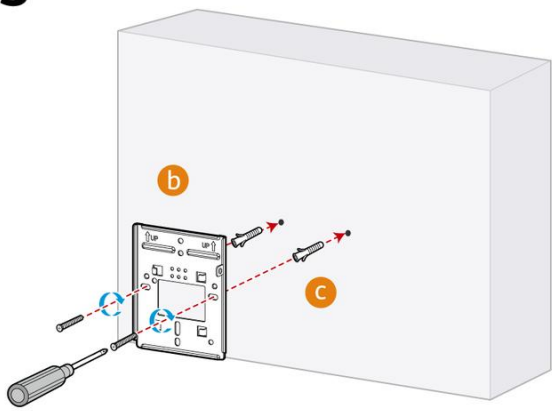

3

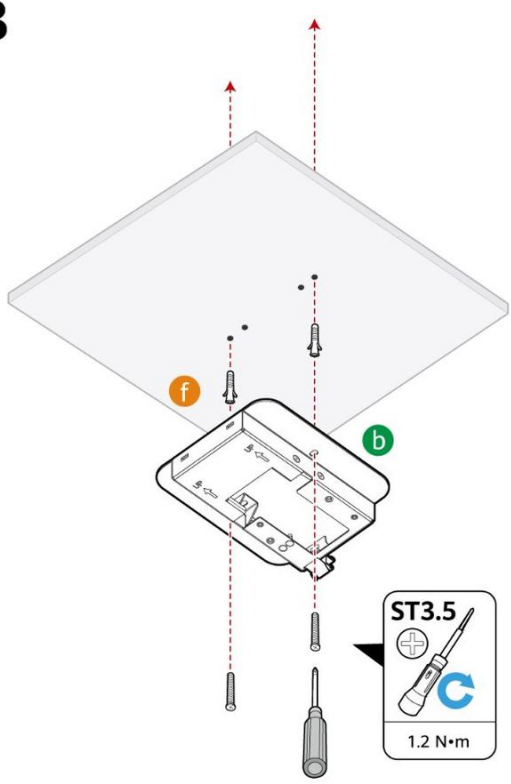

4

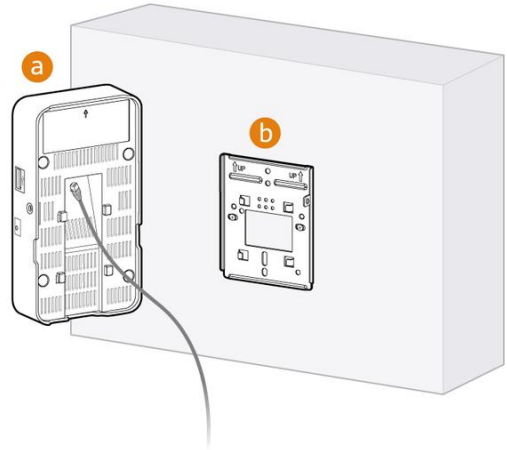

5

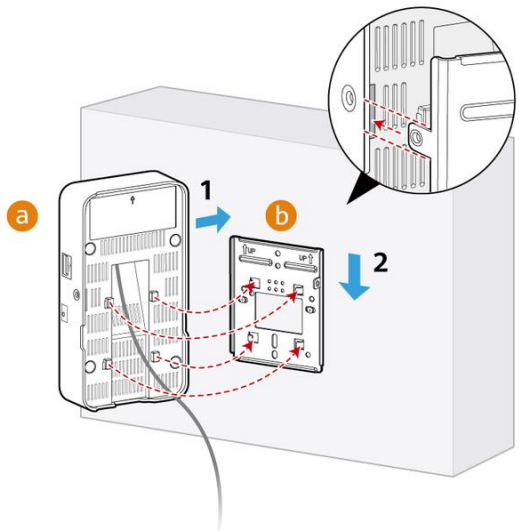

4

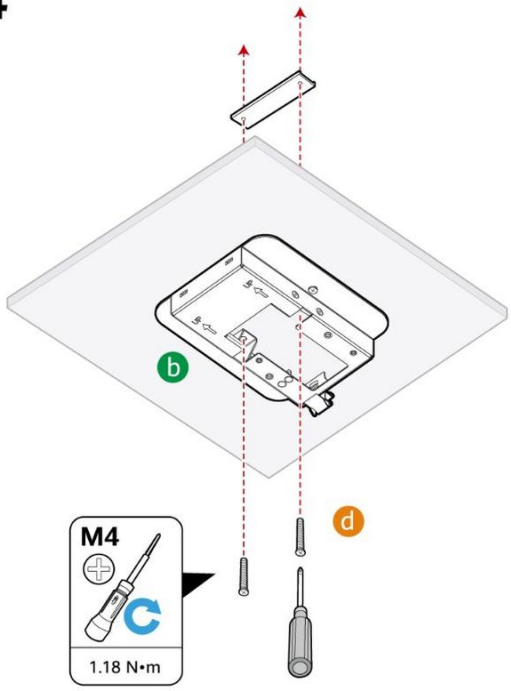

5

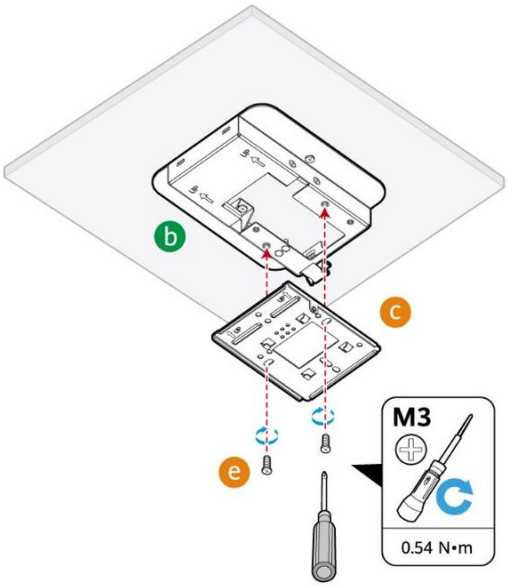

6

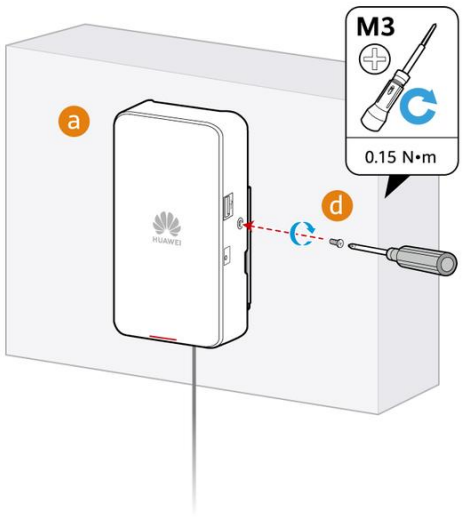

7

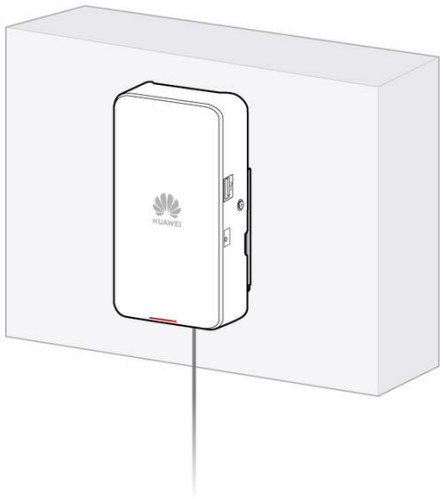

8

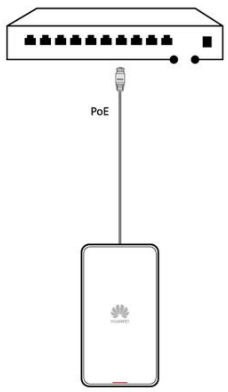

6

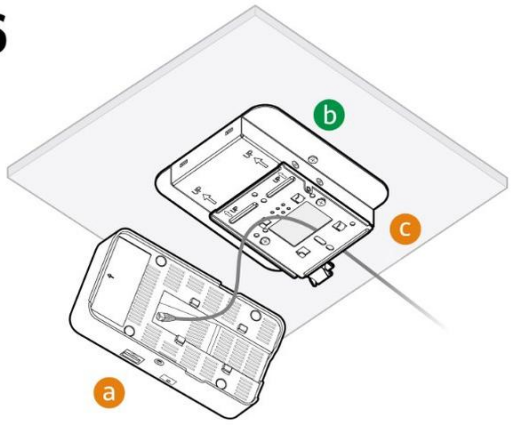

7

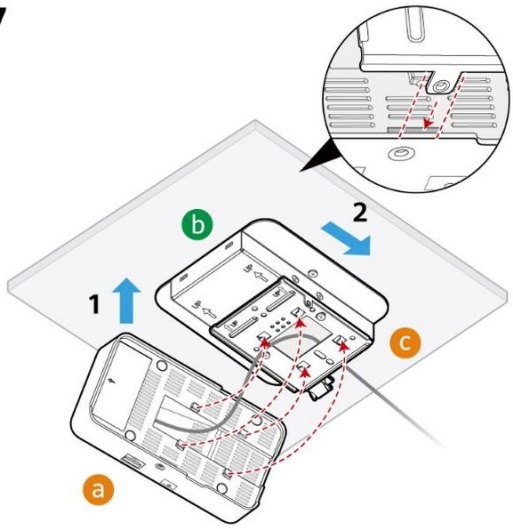

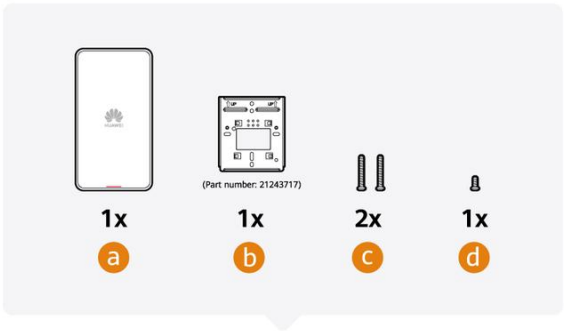

1

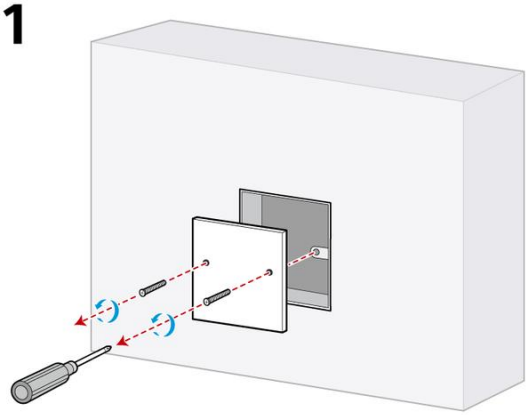

2

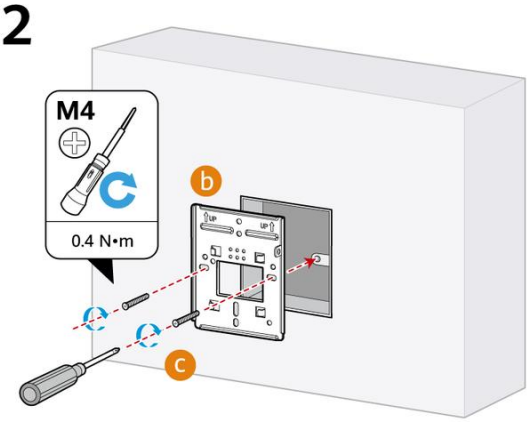

3

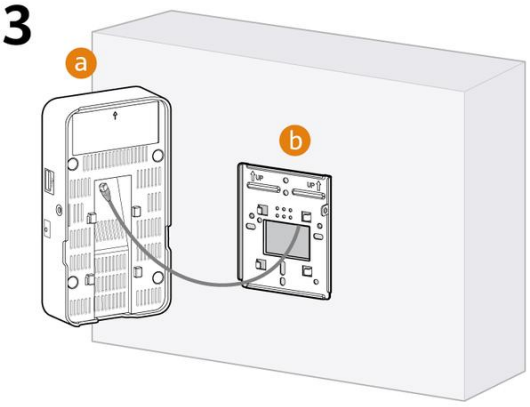

8

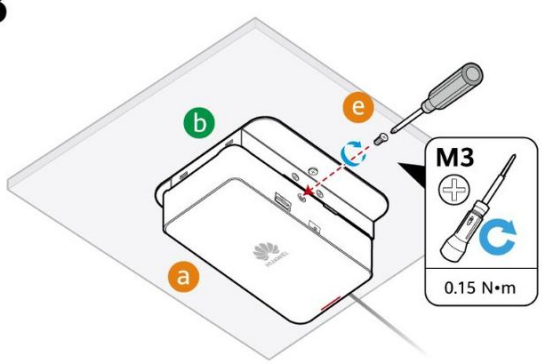

9

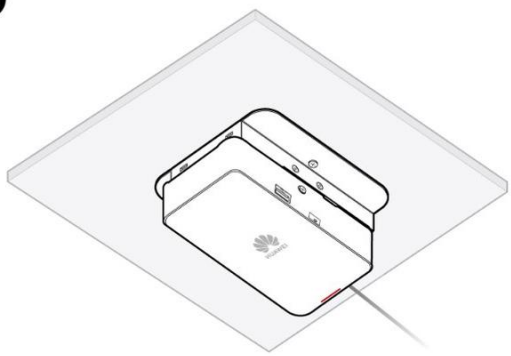

10

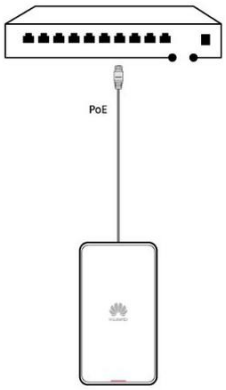

4

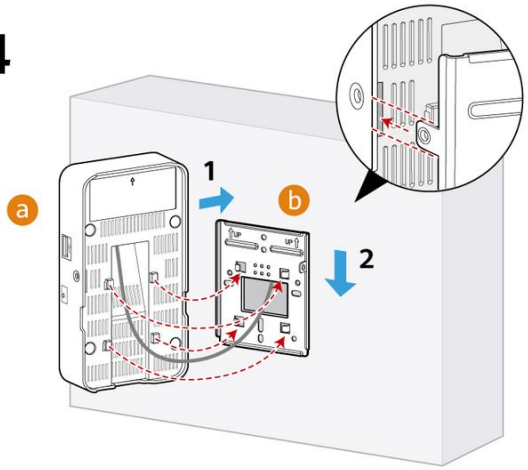

5

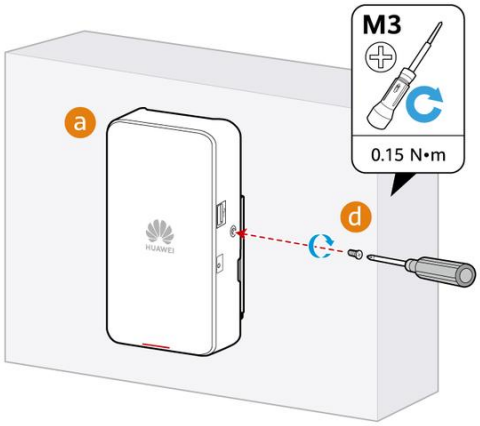

6



7

